Л-1273.00.00-11- Комплект кронштейна компрессора для ам Peugeot Expert с двс DV6 1.6Hdi

ХОЛДИНГ ЭЛИНЖ
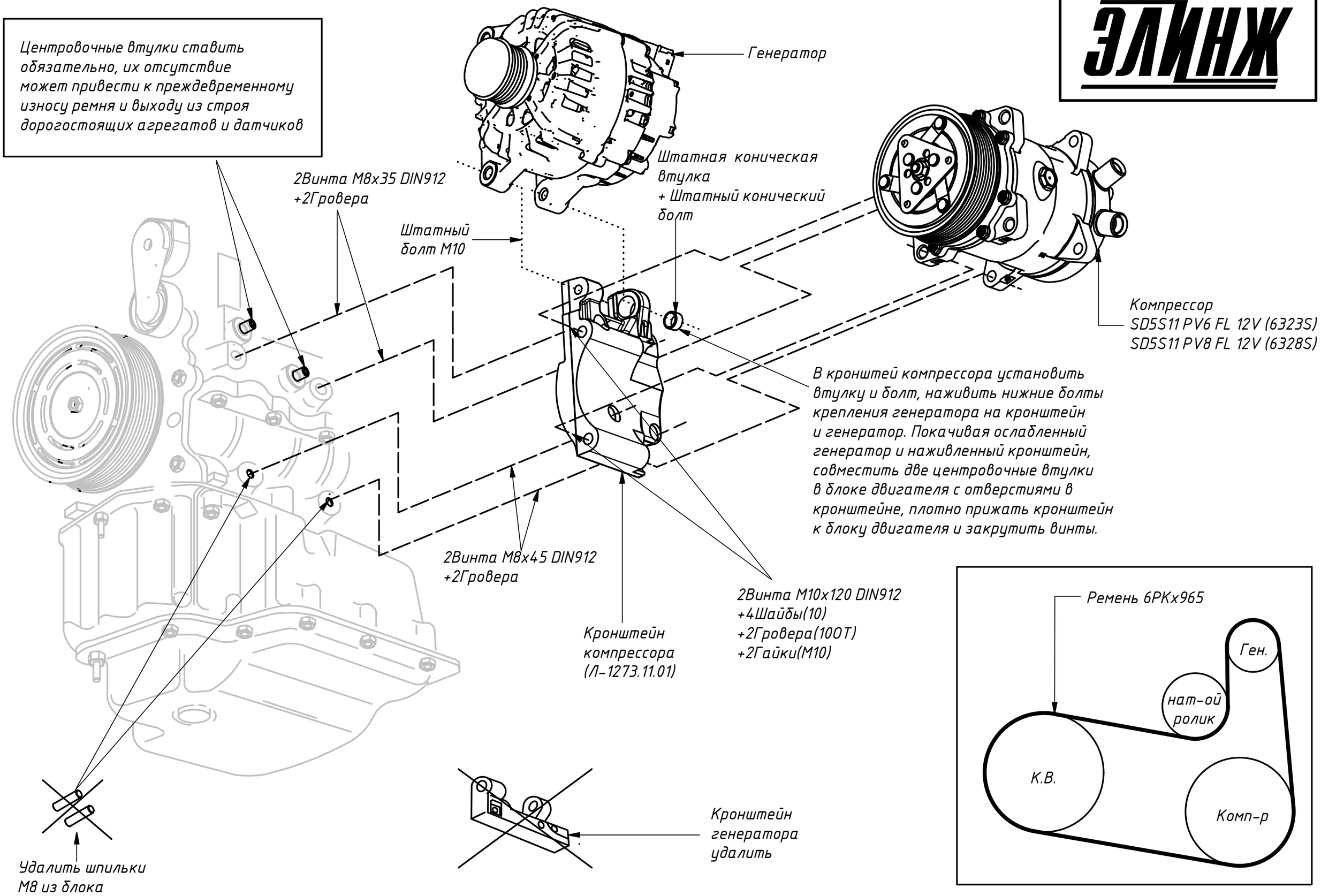
Центровочные втулки ставить обязательно, их отсутствие может привести к преждевременному износу ремня и выходу из строя дорогостоящих агрегатов и датчиков